令和5年度　新潟市内インドアソフトテニス選手権Ⅰ大会

令和6年1月8日
西総合スポーツセンター

【 一 般 男 子 】

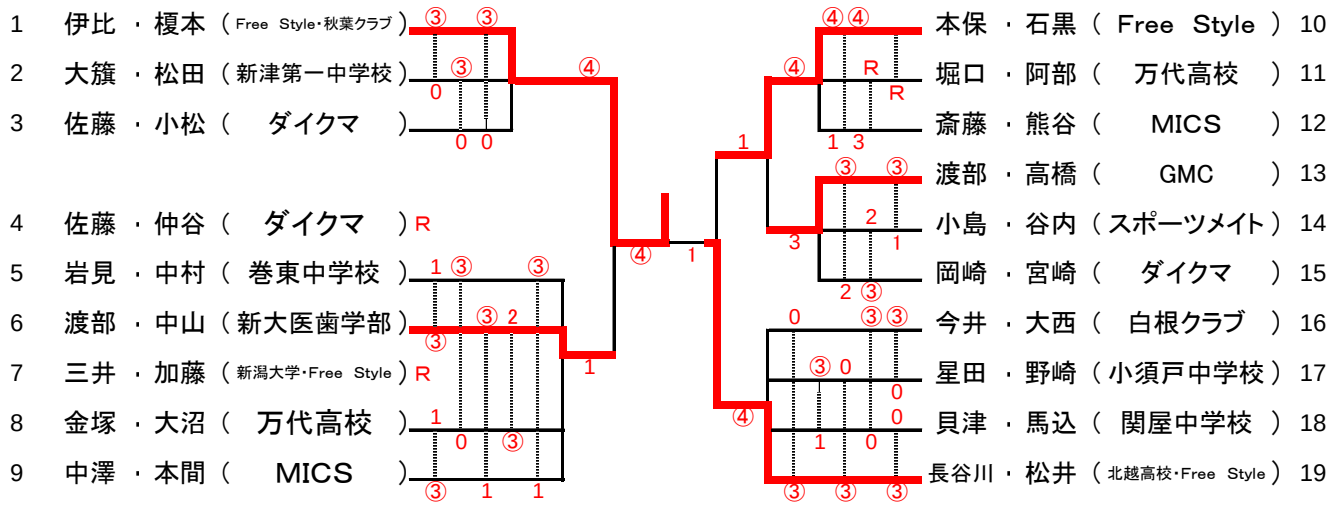

1位	伊比　達彦・榎本　修平　（FreeStyle・秋葉クラブ）
2位	長谷川　大輝・松井　誠　（北越高校・FreeStyle）
3位	渡部　裕太郎・中山　昌希　（新大医歯学部）
3位	本保　匠・石黒　智也　（FreeStyle）

【 一 般 女 子 】

No.	チ ー ム 名	1	2	3	4	5	勝数	負数	得ゲーム	失ゲーム	得失差	順位
1	田澤 ・ 渡部 （ GMC ）		④	④	3	④	3	1				2
2	南雲 ・和久井（ 新潟高校 ）	0		④	2	④	2	2				3
3	阿部 ・ 櫻井 （ 新潟西高校 ）	0	1		0	1	0	4				5
4	長谷川 ・ 田邉 （ 新潟西高校 ）	④	④	④		④	4	0				1
5	中津川 ・ 佐藤 （ ダイクマ ）	3	2	④	0		1	3				4

1位	長谷川　莉実・田邉　聖花　（新潟西高校）
2位	田澤　優花・渡部　麻奈美　（GMC）

試合順

3チームリーグ　1-2　2-3　1-3

4チームリーグ　1-2　3-4　1-3　2-4　2-3　1-4

5チームリーグ　1-2　3-4　2-5　1-3　4-5　2-3　1-4　3-5　2-4　1-5
5　2　3　4　1　5　3　4　1　2